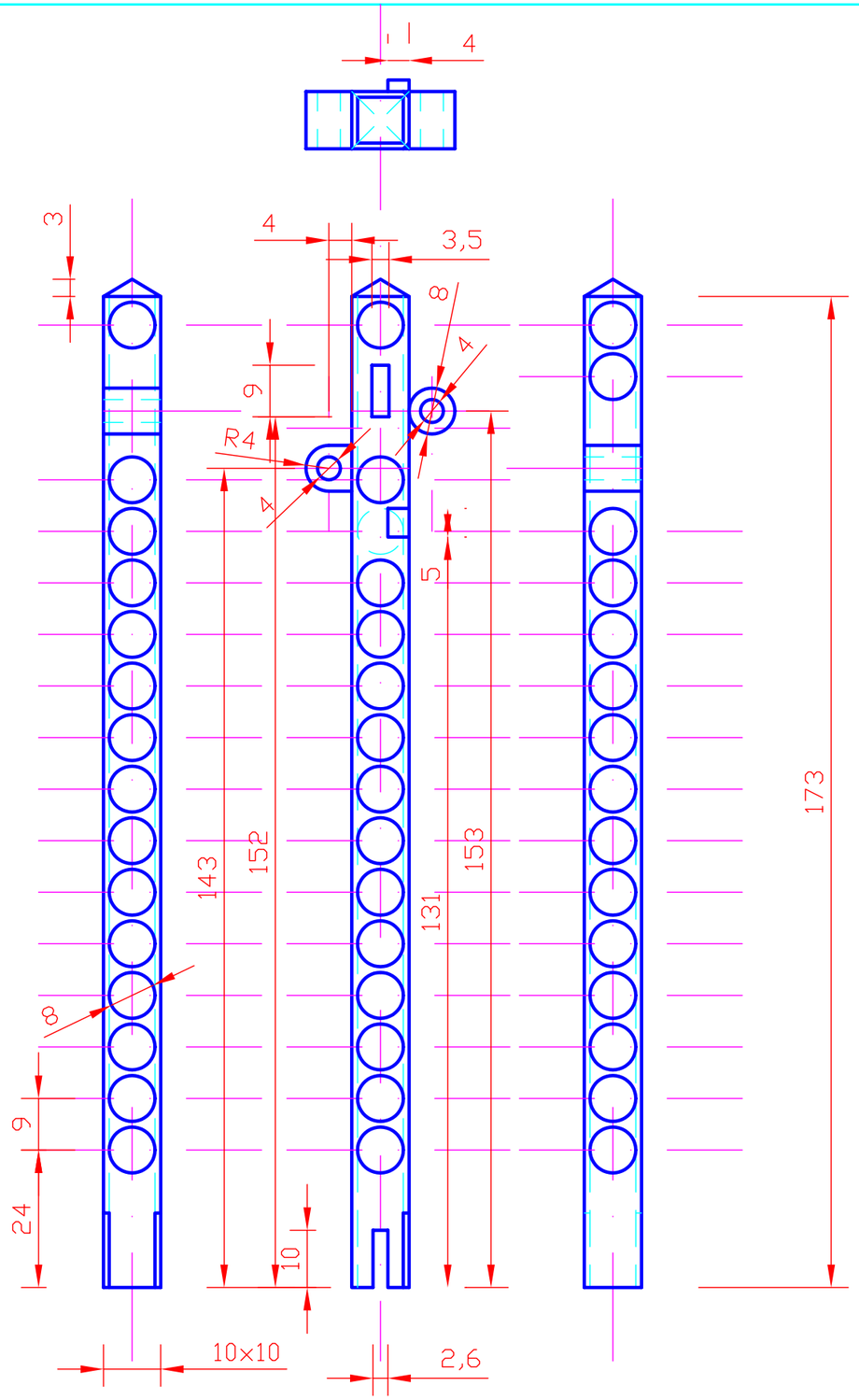

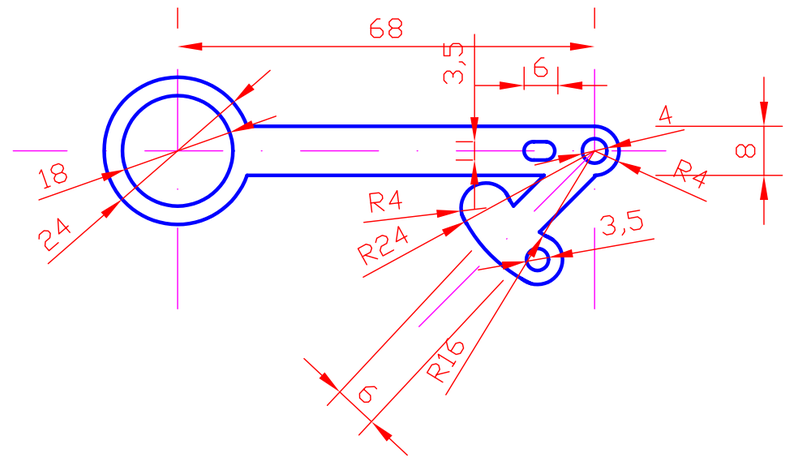

	Signal	Alu 2mm
	Signalmast	Alu 10x10mm

	Datum	Name
	28.01.03	Gröbel
1.Änd.		
2.Änd.		

Faller-Eisenbahn
Signal

K.G.

Zn.Nr. Eisenbahn

Maßstab: 1:10

500_Hofbauer_Eisenbahn_Signal